高精度 CS-接触式传感器的优点

●可并例使用的细长设计　安装空间小

●没有迟滞：可进行小位移的连续检测

●动作点偏差小：±1μm 的重复精度

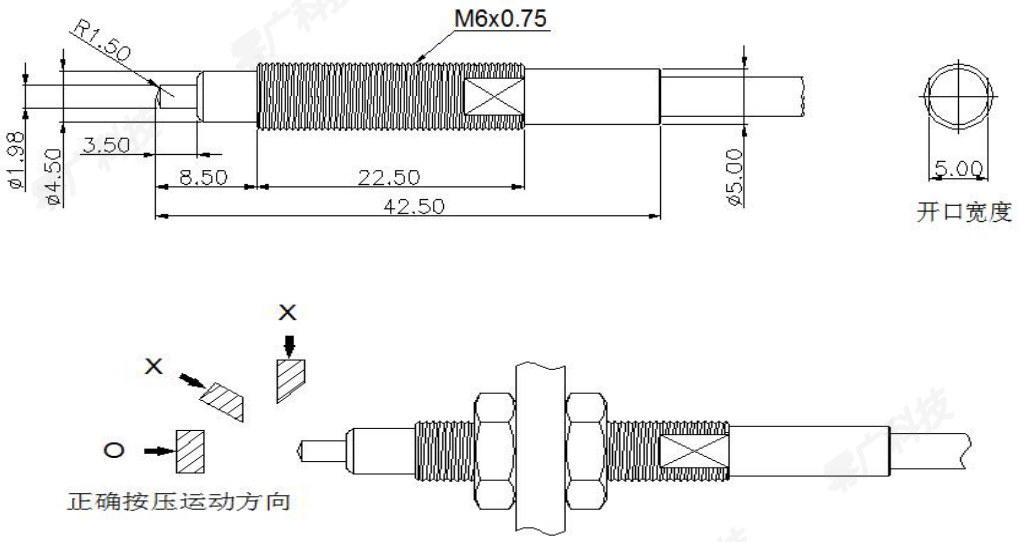

●型号规格

单位 mm

标准型号名称	动态形态	动作之前的移动	行程	外形	保护构造	触头
LGT-ZH6A	A:NO	约 0.3	2.8	M6X0.75	IP40	轴φ2 端面 SR1.5 SUS 淬火 HRC50

●通用规格

接点构造	接点型
动作形态	A:NO/B:NC
行程	2.8
动作点的重复精度	ON→OFF OFF→ON 均如此 0.003（范围）（条件：操作速度 50~200mm/min）※
迟滞	0
接点精度寿命	500 万次（没有因摇动而导致误动作并在额定电压、电流范围内使用时）
接触力	1.2N

外壳材质	SUS304
触头材质	SUS HRC50
电线	防油线外径φ3.5标准长1米,拉伸强度30N,红黑 2 芯线
使用温度范围	0℃～80℃ 不得结冰
接点额定值	DC5V～DC24V 稳态电流 10mA 以下(突入电流 20mA 以下)
标准附件	2 个螺母

※ 请勿使用 10mm/min 以下的操作速度。