环形电感式接近开关

LGP-R系列



- 环孔全周检测，有效降低漏检风险，在规定工况下实现稳定检测
- 气吹落料高速检测
- 检测灵敏度大小可调节

产品特点

高分辨率

适合检测快速通过的细小金属物体，气吹螺丝、弹簧等金属物体落料都可稳定检测。

灵敏度可调

检测灵敏度大小可以调节，检出率100%，达到零漏检。



脉冲延时

输出脉冲延时，适用各种控制器。

指示灯

可从任意角度，随时确认传感器的工作状态。



产品规格

检测方式	环形金属接近开关							
产品类型	NPN				PNP			
普通款	NC	NO	检测孔直径	最小检测物	NC	NO	检测孔直径	最小检测物
	LGP-R51	LGP-R52	5MM	0.7MM±1%	LGP-R53	LGP-R54	5MM	0.7MM±1%
	LGP-R81	LGP-R82	8MM	0.7MM±1%	LGP-R83	LGP-R84	8MM	0.7MM±1%
	LGP-R101	LGP-R102	10MM	1MM±1%	LGP-R103	LGP-R104	10MM	1MM±1%
	LGP-R121	LGP-R122	12MM	1.2MM±1%	LGP-R123	LGP-R124	12MM	1.2MM±1%
	LGP-R151	LGP-R152	15MM	2MM±1%	LGP-R153	LGP-R154	15MM	2MM±1%
	LGP-R221	LGP-R222	22MM	3MM±1%	LGP-R223	LGP-R224	22MM	3MM±1%
超薄款	LGP-RS41	LGP-RS42	4MM	0.4MM±1%	LGP-RS43	LGP-RS44	4MM	0.4MM±1%
	LGP-RS61	LGP-RS62	6MM	0.5MM±1%	LGP-RS63	LGP-RS64	6MM	0.5MM±1%
	LGP-RS81	LGP-RS82	8MM	0.6MM±1%	LGP-RS83	LGP-RS84	8MM	0.6MM±1%
	LGP-RS101	LGP-RS102	10MM	0.6MM±1%	LGP-RS103	LGP-RS104	10MM	0.6MM±1%
	LGP-RS121	LGP-RS122	12MM	0.8MM±1%	LGP-RS123	LGP-RS124	12MM	0.8MM±1%

应差频率	1kHz以下
电源电压	12～24 V DC ±10%，纹波（p-p）10%以下
消耗电流	15mA以下
输出形态	NPN集电极开路输出;PNP集电极开路输出/最大流入电流:100mA
	外加电压:DC30V以下/残留电压:2V以下
输出动作	NO/NC
指示灯	动作 指示灯：红色
保护电路	配备电源逆接保护，输出短路保护,浪涌保护
保护构造	IP67
环境温度	工作时:-25~+70°°C 保存时:-40-+85°C(无结冰)
环境湿度	工作时/保存时:35-959RH
绝缘电阻	50MΩ以上(DC500V兆欧表)
耐电压	AC1000V 50/60Hz 1min
耐震动	频率10-55Hz双振幅1.5mmX、Y、Z方向各2小时
耐冲击	加速度500m/s2X、Y、Z方向各3次
外壳	ABS
电缆	外径φ4.0 mm，三芯黑色电缆

产品尺寸

LGP-RS4□

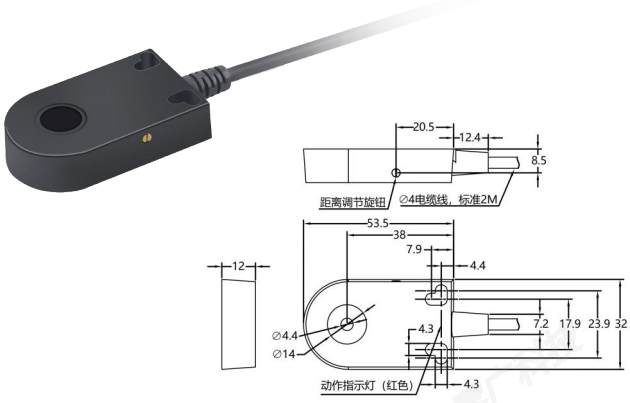

LGP-RS6□

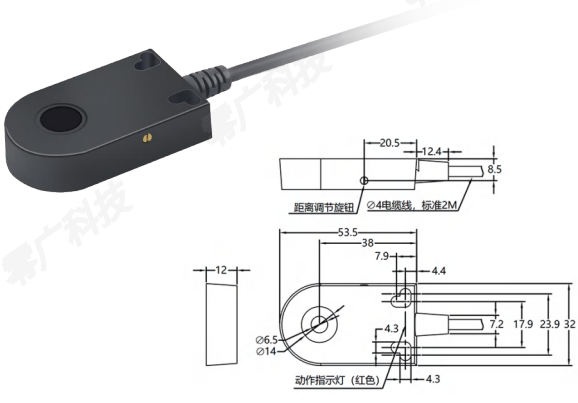

光谱共焦传感器
激光位移传感器
接触式传感器
压力传感器
色标传感器
光电传感器
接近开关传感器
超声波传感器
光纤传感器

LGP-RS8□

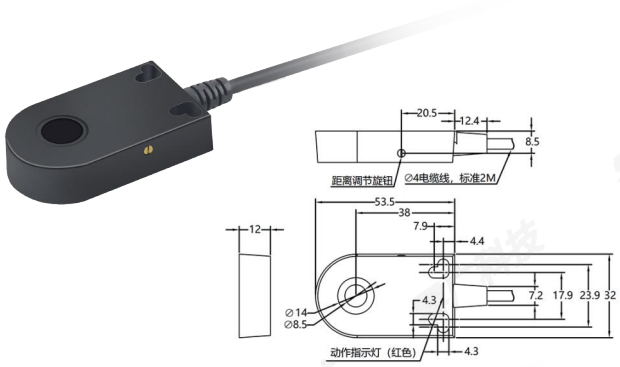

LGP-RS10□

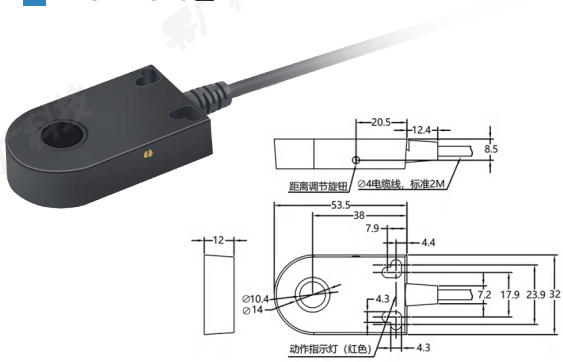

LGP-R12□

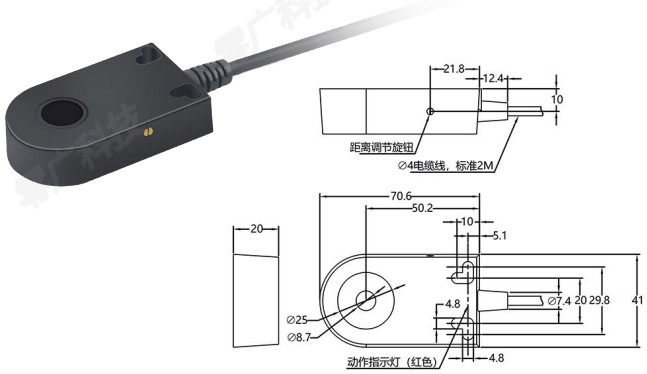

LGP-R15□



LGP-R22□

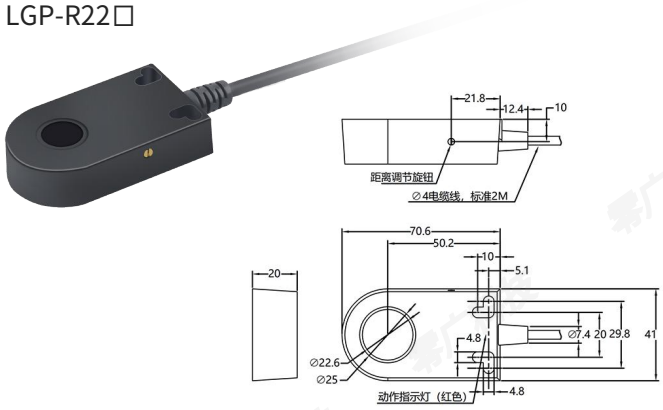

LGP-RS12□

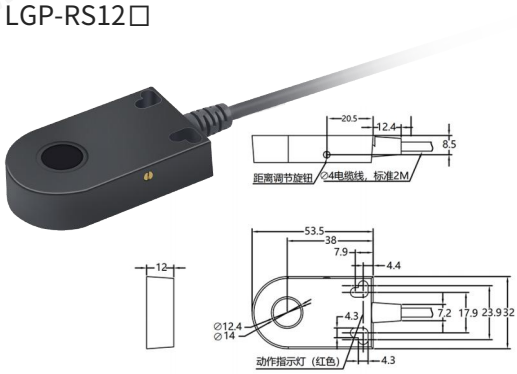

LGP-R5□

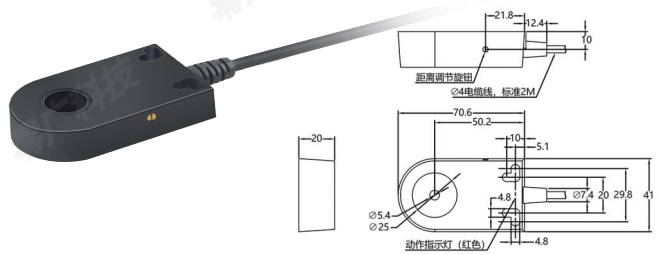

LGP-R10□

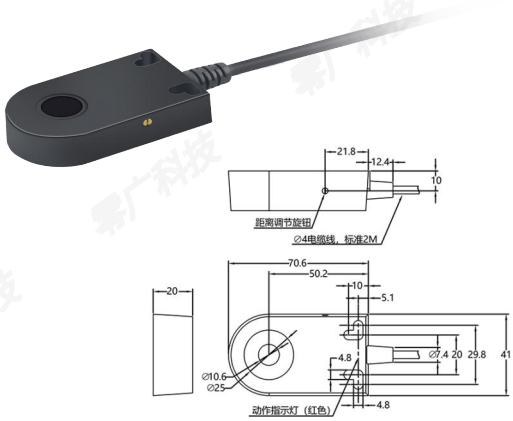

LGP-R8□

