超薄型光电传感器

LGE-X系列



- 超薄型，可灵活安装，通用标准尺寸，可与国内外多品牌互换使用。
- 采用进口芯片设计，响应速度更快
- 高亮度指示灯，红色LED，方便安装校准
- 高分辨率，可检测2mm以上不透明物体

应用案例

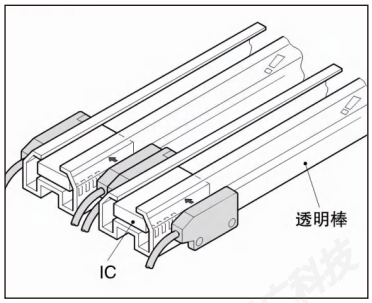

检测IC有无

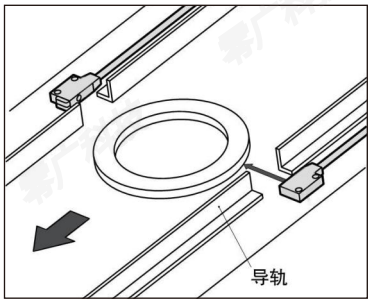

检测有无薄型工件



检测LED灯的引脚

产品规格

红色光

检测方式		连接方式	检测距离	动作模式	型号	
					NPN输出	PNP输出
对射型	正面检测	导线引出型（2m）	150mm	NC	LGE-XT11	LGE-XT13
				NO	LGE-XT12	LGE-XT14
			500mm	NC	LGE-XT51	LGE-XT53
				NO	LGE-XT52	LGE-XT54
			1m	NC	LGE-XT101	LGE-XT103
				NO	LGE-XT102	LGE-XT104
	侧面检测		150mm	NC	LGE-XT11-E	LGE-XT13-E
				NO	LGE-XT12-E	LGE-XT14-E
			500mm	NC	LGE-XT51-E	LGE-XT53-E
				NO	LGE-XT52-E	LGE-XT54-E
			1m	NC	LGE-XT101-E	LGE-XT103-E
				NO	LGE-XT102-E	LGE-XT104-E
扩散反射型			5-30mm	NC	LGE-XD031	LGE-XD033
				NO	LGE-XD032	LGE-XD034

产品规格

检测方式		对射型			扩散反射型	
产品型号		LGE-XT1□	LGE-XT5□	LGE-XT10□	LGE-XD031	LGE-XD033
		LGE-XT1□-E	LGE-XT5□-E	LGE-XT10□-E	LGE-XD032	LGE-XD034
检测距离		150mm	500mm	1m	5-30mm	
检测物体		2mm以上不透明物体			φ0.1mm铜线(距离10mm)	
响应时间		1ms以下				
投光元件		红色LED				
电源电压		DC12～24V±10%(p-p)10%以下				
消耗电流		10mA以下 (发射器≤5mA, 接收器≤5mA)	15mA以下 (发射器≤10mA, 接收器≤5mA)	20mA以下 (发射器≤15mA, 接收器≤5mA)	15mA以下	
控制输出	输出形态	NPN/PNP集电极开路输出 最大流入电流：100 mA 外加电压：DC 30V以下 残留电压：1.5V以下（流入电流100mA） 1V以下(流入电流50mA)				
	输出动作	NO/NC可选				
	指示灯	动作指示灯：红色，电源指示灯：绿色			动作指示灯：绿色 电源指示灯：红色	
保护电路		配备电源逆接保护，输出短路保护、输出逆连接保护				
保护构造		正面检测：IP64(IEC)/侧面检测：IP54(IEC)			IP64(IEC)	
环境性能	环境照度	白炽灯5000lux以下，太阳光10000lux以下			白炽灯3000lux以下,太阳光10000lux以下	
	环境温度	工作时：-25～55 ℃ 保存时：-25～55 ℃				
	环境湿度	工作时：35～85%RH 保存时：35～85%RH				
	绝缘电阻	20MΩ以上（DC500V兆欧表）				
	耐电压	AC1,000V 50/60Hz 1min				
	耐振动	10~500Hz 加速度10g X、Y、Z各方向 2h				
	耐冲击	峰值加速度50g ±X/Y/Z各方向 3次				
接线方式		导线引出型(2m)				
材质	外壳	外壳：ABS 透镜：透明PMMA				
	线缆	OD：φ2.6 两芯/三芯线 黑半雾，标准2m				
重量		约40g			约20g	

输出回路

接收器（NPN）

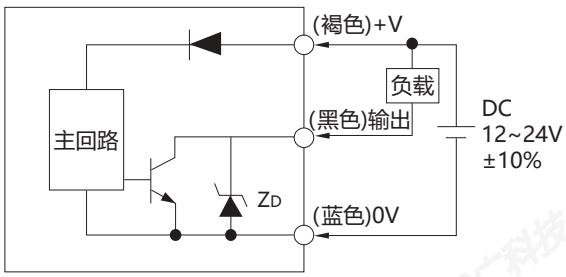

接收器（PNP）

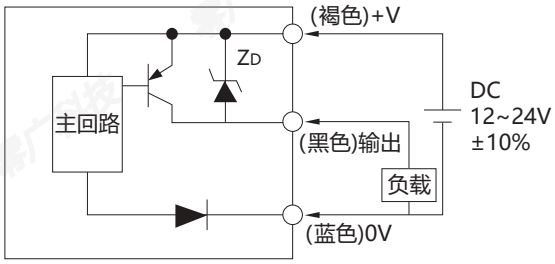

输出回路

发射器

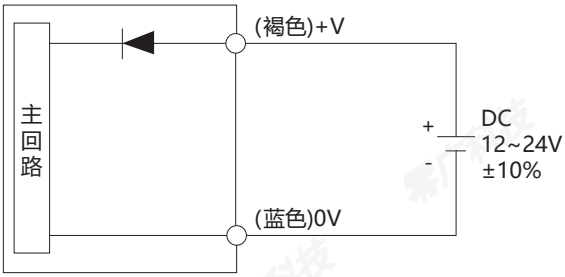

产品尺寸

LGE-XT□□发射器

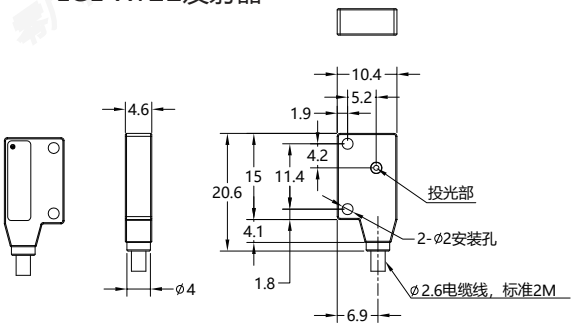

LGE-XT□□接收器

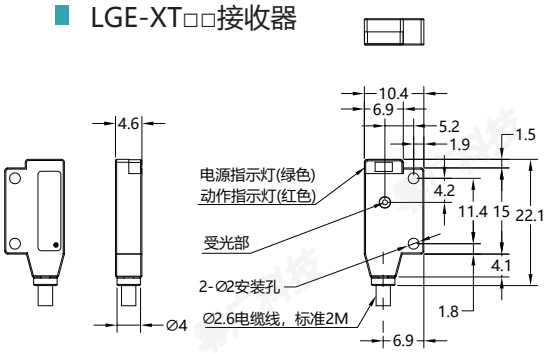

LGE-XT□□-E发射器

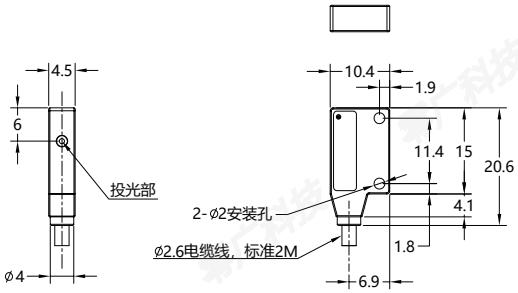

LGE-XT□□-E接收器

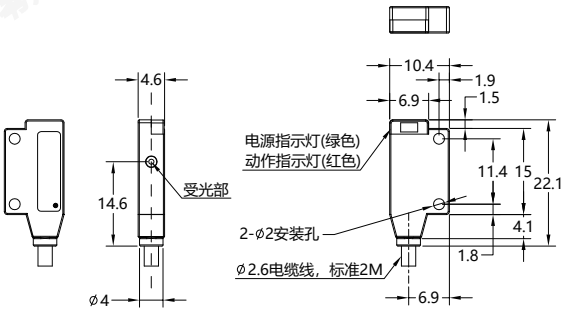

LGE-XD□□

