原点定位接触式传感器

LGT-Z系列 | 可进行高精度限位检测

- 探杆式,陶瓷片平头,滚珠头可选,适应多种现场
- 重复精度±0.001mm
- 触头前端平整带有陶瓷片



产品原理

- 传感器采用精密接触式电感测量原理。内部集成的高分辨率差动变压器(LVDT)与外部机械测头刚性耦合;当按压头与被测目标物理接触并产生微米级位移时，会驱动内部铁芯改变线圈电感，经专用电路解调输出精准的电信号，从而确立高重复性的空间坐标原点。

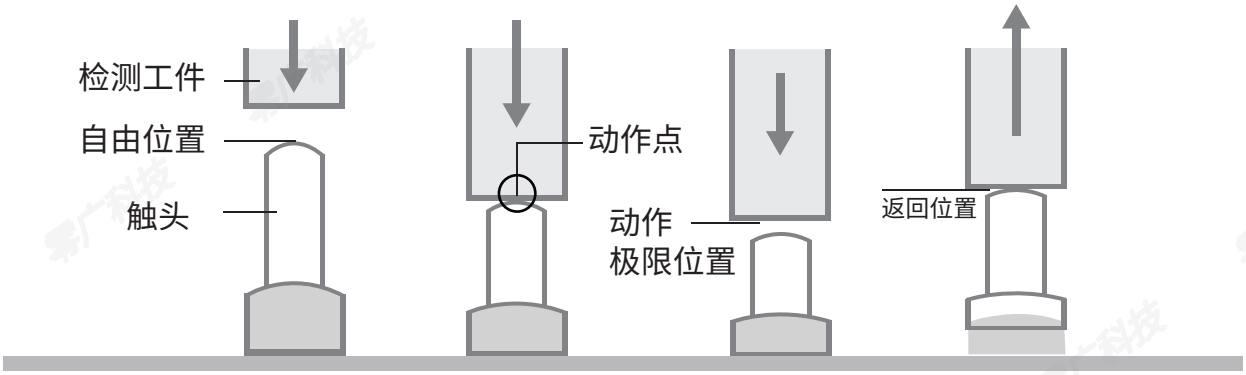

应用示例

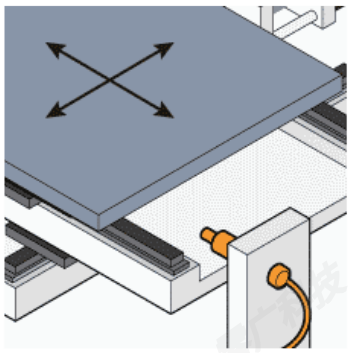

半导体设备检查工作台的原点
以微米为单位补偿XY轴工作台的热位移

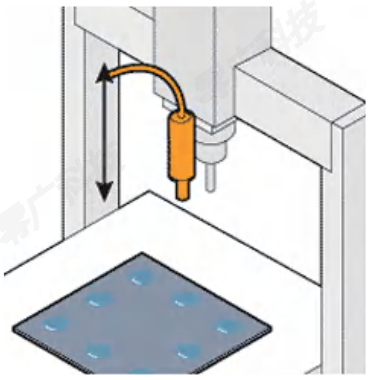

检测点胶机的喷嘴高度
以微米为单位补偿台式机器人的Z轴

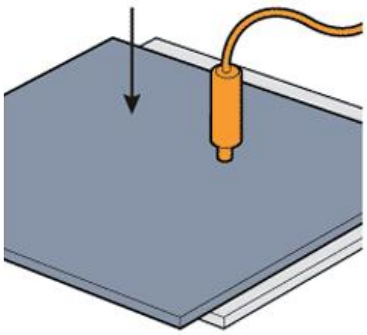

防止1次喂入2张薄钣金
以接触式位移传感器1/10的价格检测2片0.5mm厚的钣金

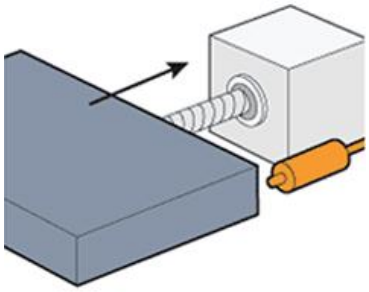

脉冲马达找驱动原点
在驱动部的原点定位时，发挥类似于同服马达的性能

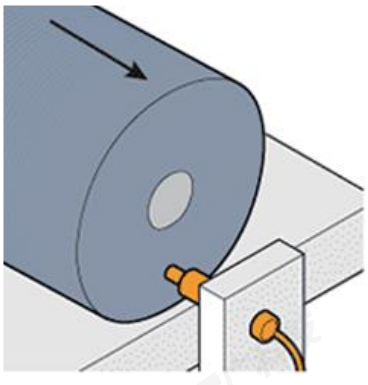

检测印刷设备滚筒的偏移
以微米为单位稳定检测CMYK各滚筒的偏移

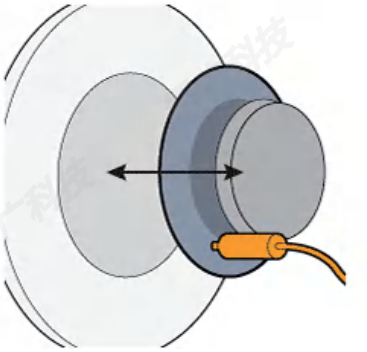

制动片的开闭确认
无迟滞，可稳定检测0.5mm以下的微小动作

光谱共焦传感器
激光位移传感器
接触式传感器
压力传感器
色标传感器
光电传感器
接近传感器
超声波传感器
光纤传感器

产品规格

检测方式	M5原点定位
型号	LGT-ZH5B
电源电压	DC5~24V 稳态电流10mA以下
动作形态	NC（常闭）
动作重复精度	±0.003mm
操作力	0.8N
行 程	1mm
迟滞	0
防护等级	IP67
外壳材料	SUS304
触头材料	SUS HRC50
使用温度	0°C~80°C 不得结冰
标准附件	2个螺母

检测方式	M6原点定位型					微推力型
型号	LGT-ZH6A	LGT-ZH6N	LGT-ZH6P	LGT-ZH6NF	LGT-ZH6PF	LGT-ZB6N
输出方式	两线NO	NPN常开（注：PNP需要用转接头）				
电源电压	DC5~24V					
回差	0	0.02~0.08mm				0
动作重复精度	0.003mm	±0.001mm				
操作力	1.2N	1.2N		0.1N		0.05N
行 程	2.8mm	1.5mm				2.8mm
动作前移动距离	约0.3mm	约0.5mm				约0.3mm
防护等级	IP40	IP65				IP67
外壳材料	SUS304	SUS303				
触头材料	SUS HRC50	SUS303				
使用温度	0°C~80°C 不得结冰					
标准附件	2个螺母					

检测方式	M8原点定位LED型					
型号	LGT-ZH8NL	LGT-ZH8PL	LGT-ZF8NL	LGT-ZF8PL	LGT-ZD8NL	LGT-ZD8PL
电源电压	DC5~24V					
输出方式	NPN常开/PNP常开					
动作前移动距离	0.5~1.0mm					
动作重复精度	±0.001mm					
操作力	0.7N		0.8N		1.2N	
行 程	4mm		3mm		5mm	
回 差	＜0.2mm					
防护等级	IP67					
外壳材料	SUS304					
触头材料	SUS304					
使用温度	0°C~80°C 不得结冰					
标准附件	2个螺母					

产品尺寸

LGT-ZH5B

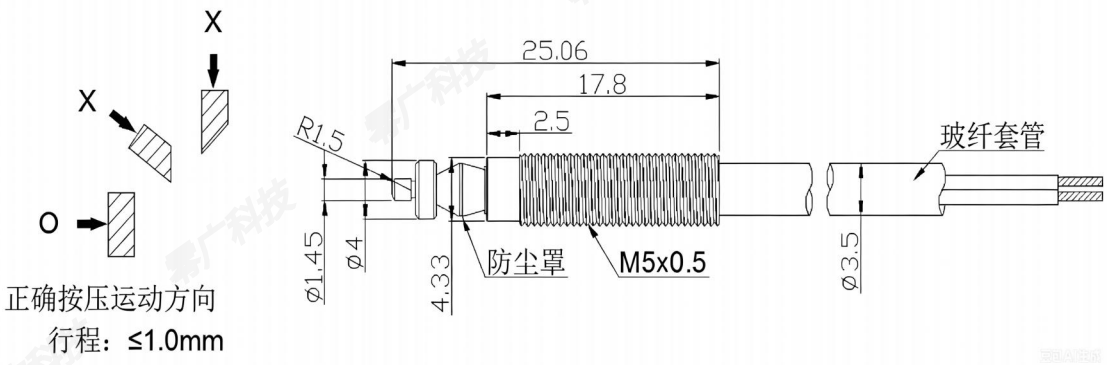

LGT-ZH6A

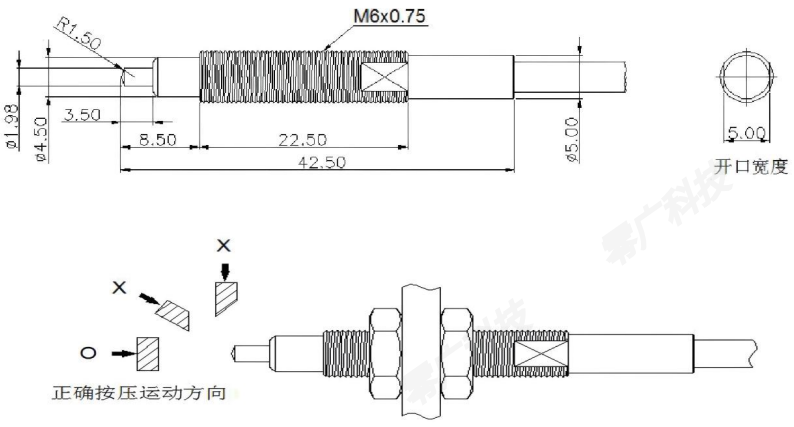

接触式传感器

光谱共焦传感器
激光位移传感器
接触式传感器
压力传感器
色标传感器
光电传感器
接近传感器
超声波传感器
光纤传感器

LGT-ZH6N/P

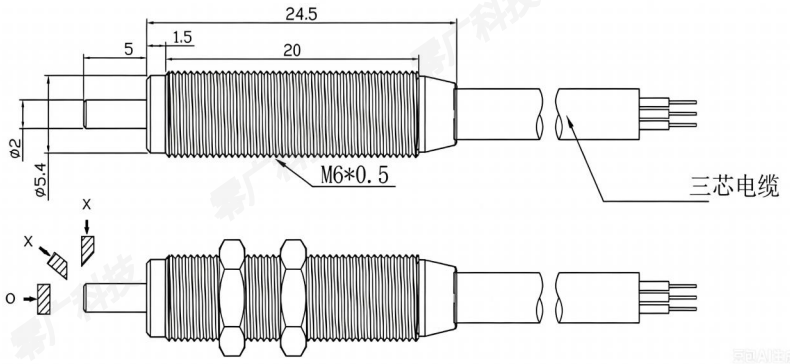

LGT-ZH6NF

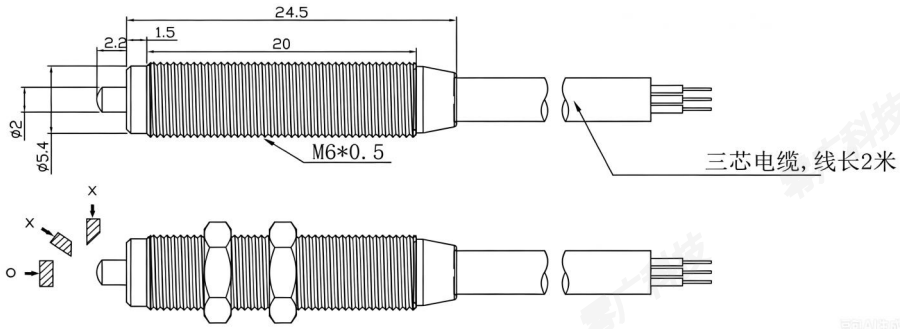

LGT-ZB6N

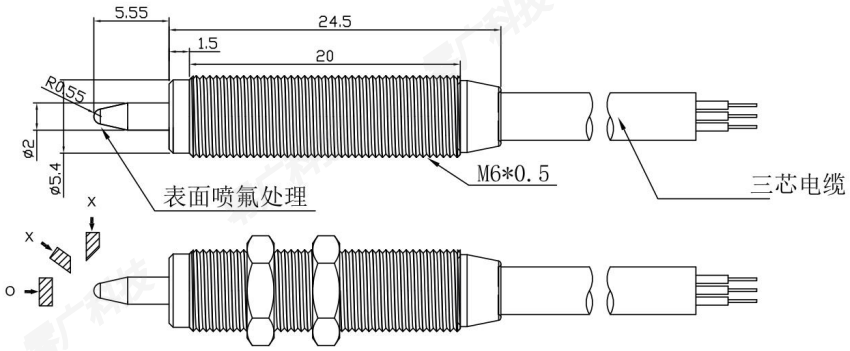

LGT-ZD8N/8P

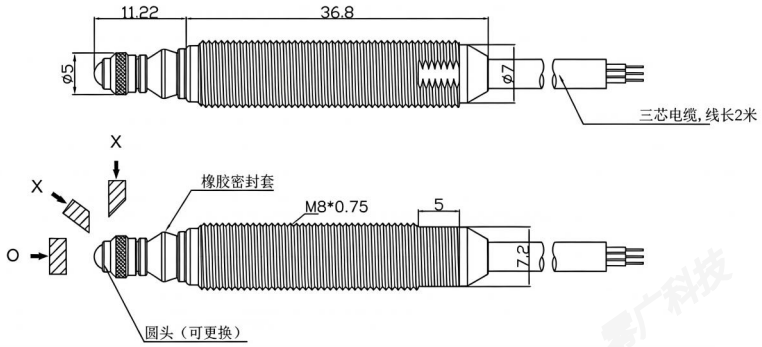

LGT-ZH8NL/ZH8PL

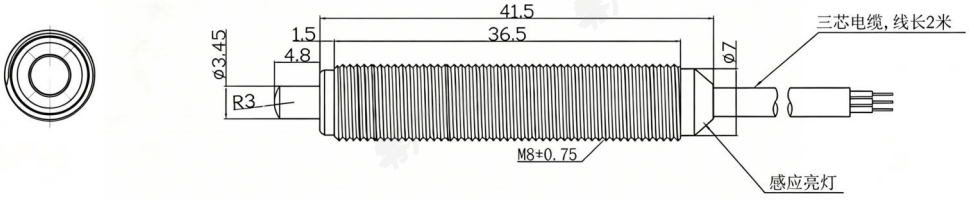

LGT-ZF8NL/ZF8PL

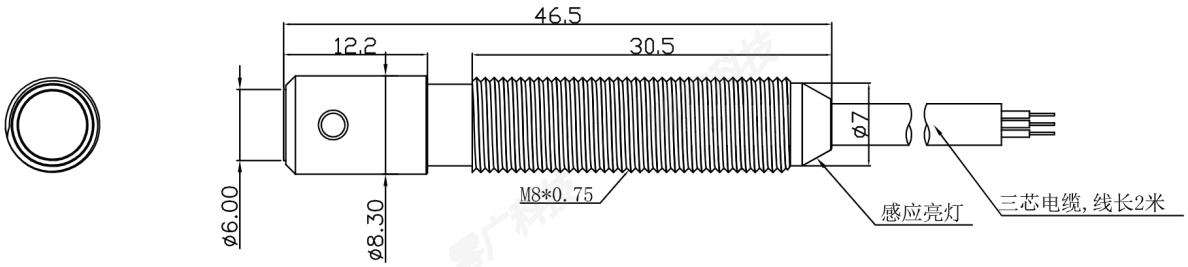

输出回路

三线NPN

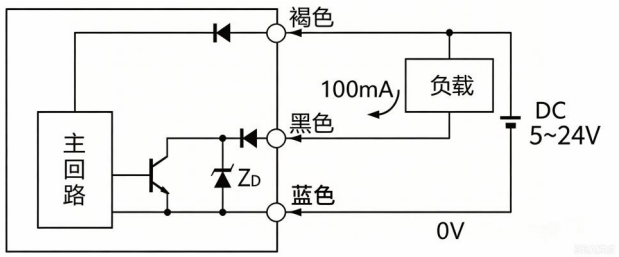

三线PNP

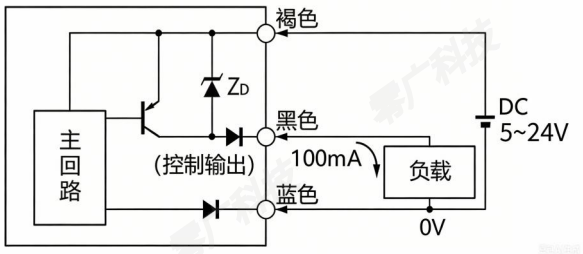

直线两流

