电感式接近开关

LGP-M(C)系列 | 稳定检测金属有无



- 后盖采用环形导光结构，动作指示灯可从多个方向观察
- 专用IC，稳定的超远检测距离，抗干扰性强
- 采用耐折，耐油型导线
- 检测面采用耐油，耐腐蚀材质，耐环境性能优越

产品原理

电感式接近开关基于电磁感应与涡流效应：内部LC振荡电路通过线圈产生高频交变磁场，当金属物体靠近，金属内部产生涡流并吸收磁场能量，导致振荡衰减；内部电路检测到衰减后即输出开关信号。金属离开，振荡恢复。该开关可检测一切金属，对铁磁金属最灵敏，非铁磁金属（如铝）检测距离按衰减系数缩短，非金属无反应。

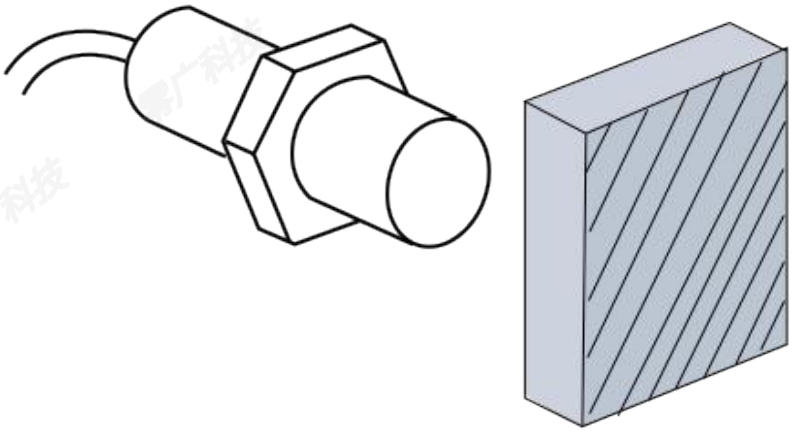

基本性能

支持多种工件检测，可检测铁、不锈钢、黄铜、铝、铜等金属工件。

1.种类齐全，多种规格可选

2.规格：M3/M4/M5/M6/M8/M12/M18/M30/可支持定制

3.耐腐蚀材质，更方便客户在各种环境下使用。

长距离检测（减少碰撞的几率，降低传感器损坏风险）

检测距离约为常规型号的两倍，可降低工件碰撞风险，采用进口芯片，独特的焊接技术，使用寿命长。



应用示例



纺织业



机床



化工业



包装业

产品规格

尺寸类别				M3	M4	M5	M6
型号		NPN	NC	LGP-C31	LGP-C41	LGP-M5T11	LGP-M6T11
			NO	LGP-C32	LGP-C42	LGP-M5T12	LGP-M6T12
		PNP	NC	LGP-C33	LGP-C43	LGP-M5T13	LGP-M6T13
			NO	LGP-C34	LGP-C44	LGP-M5T14	LGP-M6T14
产品直径				ϕ3mm	ϕ4mm	ϕ5mm	ϕ6mm
检测距离				0.6mm	0.8mm	1mm	
输出类型				NPN/PNP			
输出动作				NO/NC			
工作电压				6-36VDC			
导线长度				2米			
动作显示				LED灯			
外壳材质				黄铜镀镍			

产品规格

尺寸类别				M8		M12	
型号	直流型	NPN	NC	LGP-M8T21	LGP-M8G41	LGP-M12T41	LGP-M12G81
			NO	LGP-M8T22	LGP-M8G42	LGP-M12T42	LGP-M12G82
		PNP	NC	LGP-M8T23	LGP-M8G43	LGP-M12T43	LGP-M12G83
			NO	LGP-M8T24	LGP-M8G44	LGP-M12T44	LGP-M12G84
	直流二线		NO	LGP-M8T2A	LGP-M8G4A	LGP-M12T4A	LGP-M12G8A
			NC	LGP-M8T2B	LGP-M8G4B	LGP-M12T4B	LGP-M12G8B
	交流二线		NO	/	/	LGP-M12T4C	LGP-M12G8C
			NC	/	/	LGP-M12T4D	LGP-M12G8D
齐平/非齐平				齐平	非齐平	齐平	非齐平
输出类型				NPN NO、 NPN NC、 PNP NO、PNP NC、DC NO、DC NC 、AC NO、AC NC			
额定动作距离				2mm	4mm	4mm	8mm
确保距离可靠动作范围				0-1.6mm	0-3.2mm	0-3.2mm	0-6.4mm
标准检测物				8*8*1t(Q253A)	12*12*1t(Q253A)	12*12*1t(Q253A)	24*24*1t(Q253A)
额定电压				10-30VDC		NPN/PNP:DC:10-30VDC,AC:24-250	
开关频率				1.5KHz	1KHz	NPN/PNP:1KHz,AD:40HZ	
回差范围				检测距离的1-15%			
重复精度				<检测距离的3%			
空载电流				<15mA			
漏电流				<100uA			
电压降				直流三线<2V，直流二线<3V			
工作电流				<100mA		NPN/PNP:<200mA,DC:<100mA,AC:<300mA	
回路保护				逆极性保护、输出短路保护、浪涌吸收			
开关状态指示				红色LED指示灯			
环境温度				-25-70°C			
温度影响				-25-70°C内，+24°C时检测距离10%以内			
环境湿度				35-95%RH			
电压的影响				＜3%			
接线形式				标准导线长2m			
外壳材料				黄铜镀珍珠镍			
感应面				PBT			
防护等级				IP66			
耐高压				1000VAC，50/60Hz1分钟充电部整体与外壳间			
绝缘电阻				50MΩ以上(DC500V)充电部整体与外壳间			
耐振动				10~55 Hz，复振幅1.5mmX,Y,Z各向 2H			

光谱共焦传感器
激光位移传感器
接触式传感器
压力传感器
色标传感器
光电传感器
接近开关传感器
超声波传感器
光纤传感器

应用示例

尺寸类别				M18		M30	
型号	直流型	NPN	NC	LGP-M18T81	LGP-M18G161	LGP-M30T151	LGP-M30G301
			NO	LGP-M18T82	LGP-M18G162	LGP-M30T152	LGP-M30G302
		PNP	NC	LGP-M18T83	LGP-M18G163	LGP-M30T153	LGP-M30G303
			NO	LGP-M18T84	LGP-M18G164	LGP-M30T154	LGP-M30G304
	直流二线		NO	LGP-M18T8A	LGP-M18G16A	LGP-M30T15A	LGP-M30G30A
			NC	LGP-M18T8B	LGP-M18G16B	LGP-M30T15B	LGP-M30G30B
	交流二线		NO	LGP-M18T8C	LGP-M18G16C	LGP-M30T15C	LGP-M30G30C
			NC	LGP-M18T8D	LGP-M18G16D	LGP-M30T15D	LGP-M30G30D
齐平/非齐平				齐平	非齐平	齐平	非齐平
输出类型				NPN NO、 NPN NC、 PNP NO、PNP NC、DC NO、DC NC 、AC NO、AC NC			
额定动作距离				8mm	16mm	15mm	30mm
确保距离可靠动作范围				0-6.4mm	0-12.6mm	0-12mm	0-26mm
标准检测物				24*24*1t(Q253A)	48*48*1t(Q253A)	45*45*1t(Q253A)	88*88*1t(Q253A)
额定电压				NPN/PNP:DC:10-30VDC,AC:24-250			
开关频率				NPN/PNP:1KHz,AC:40HZ			
回差范围				检测距离的1-15%			
重复精度				<检测距离的3%			
空载电流				<15mA			
漏电流				<100uA			
电压降				NPN/PNP:<2.5V，DC:<3.5V.AC:<10V			
工作电流				NPN/PNP:<200mA,D:<100mA,AD:<300mA			
回路保护				逆极性保护、输出短路保护、浪涌吸收			
开关状态指示				红色LED指示灯			
环境温度				-25-70°C			
温度影响				-25-70°C内，+24°C时检测距离10%以内			
环境湿度				35-95%RH			
电压的影响				＜3%			
接线形式				标准导线长2m			
外壳材料				黄铜镀珍珠镍			
感应面				PBT			
防护等级				IP66			
耐高压				1000VAC，50/60Hz1分钟充电部整体与外壳间			
绝缘电阻				50MΩ以上(DC500V)充电部整体与外壳间			
耐振动				10~55 Hz，复振幅1.5mmX,Y,Z各向 2H			

产品尺寸

M3系列

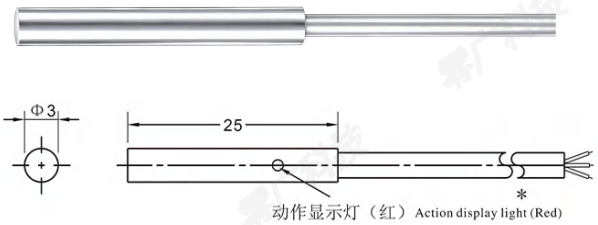

M4系列

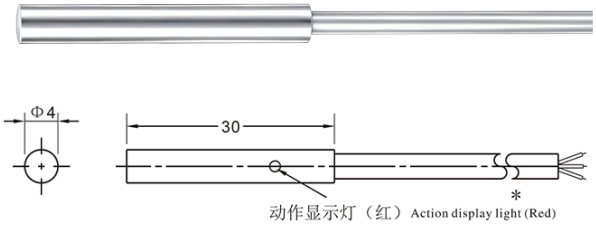

M5系列

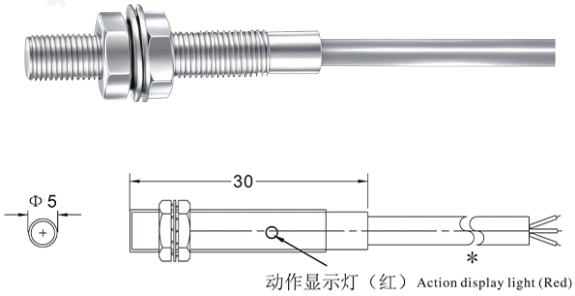

M6系列

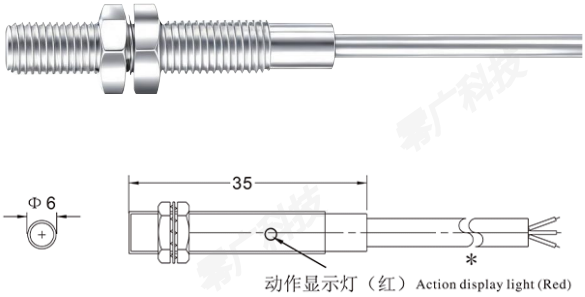

M8系列（齐平）

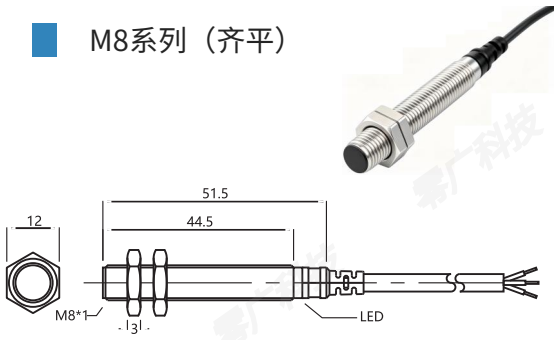

M8系列（非齐平）

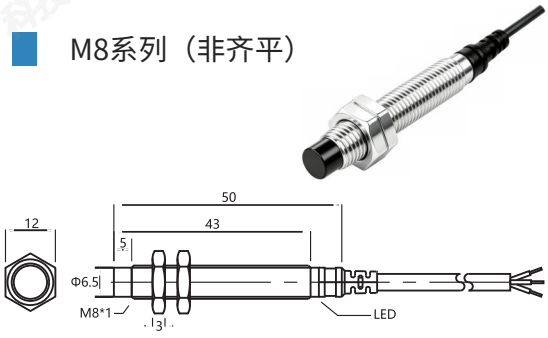

M12系列（齐平）

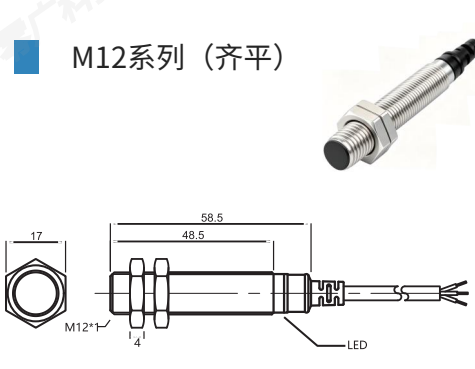

M12系列（非齐平）

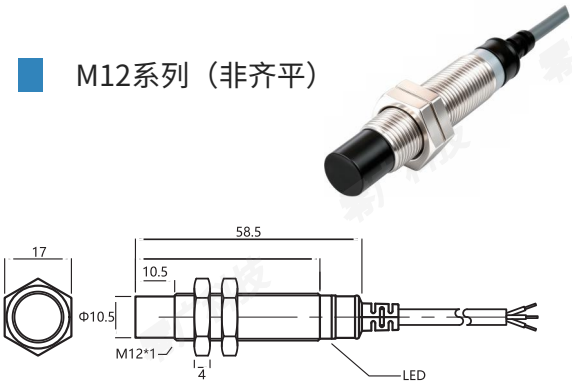

M18系列（齐平）

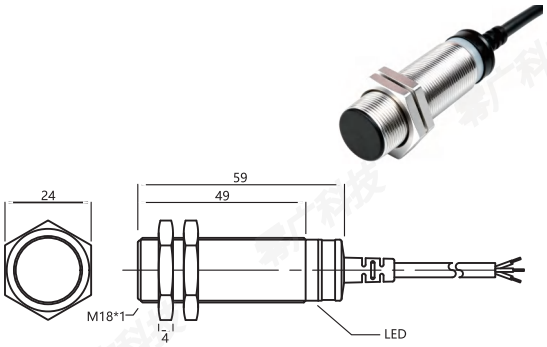

M18系列（非齐平）

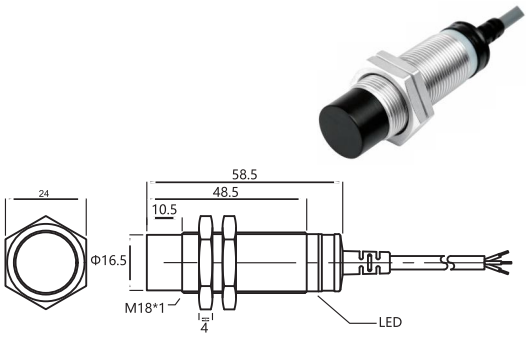

M30系列（齐平）

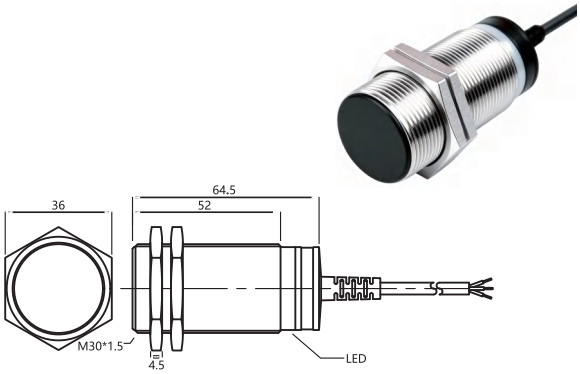

M30系列（非齐平）

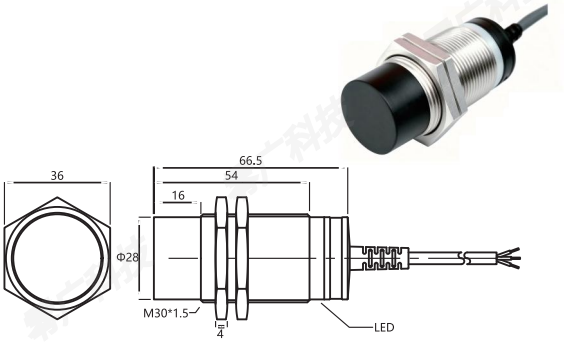

接线图

NPN NO

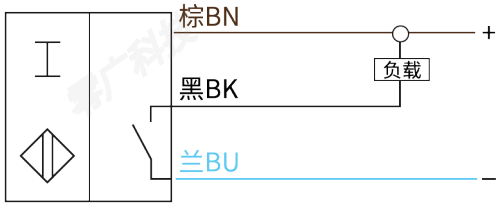

PNP NO

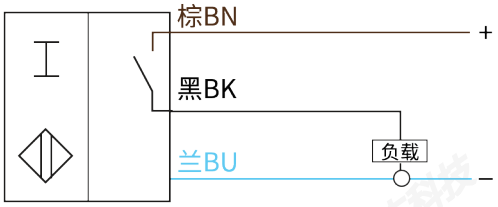

交流二线

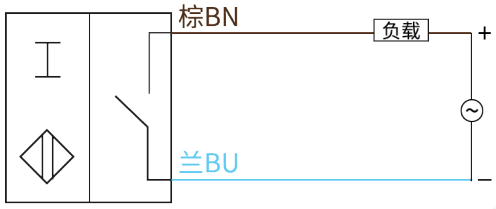

直流二线

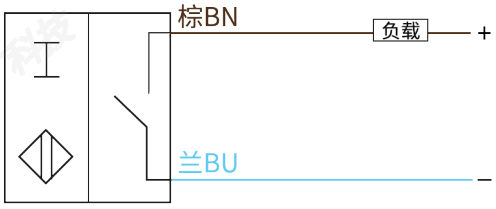

NPN NO

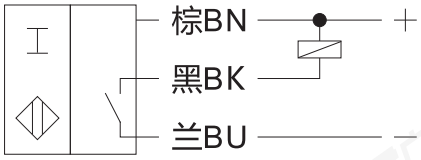

NPN NC

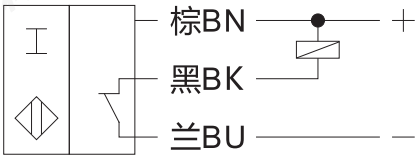

PNP NO

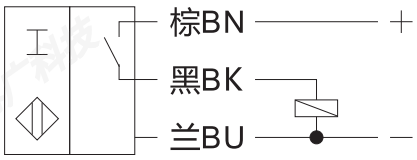

PNP NC

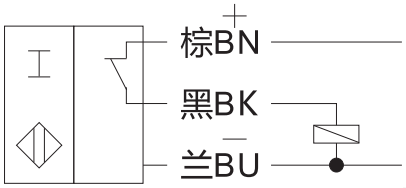

DC NO

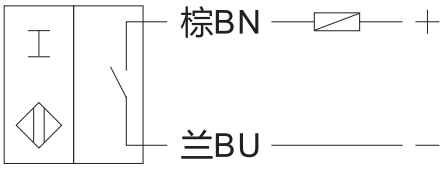

DC NC

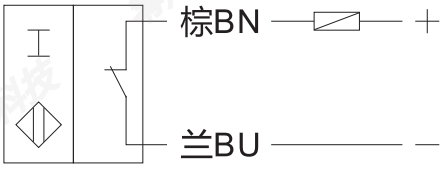

AC/DC NC

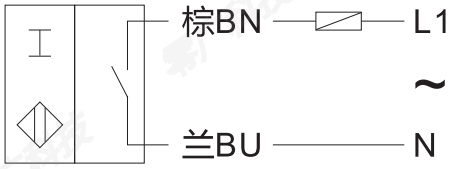

AC/DC NC

