LGKG

零广科技

LGU超声波

产品尺寸图 / DIMENSIONAL DRAWING

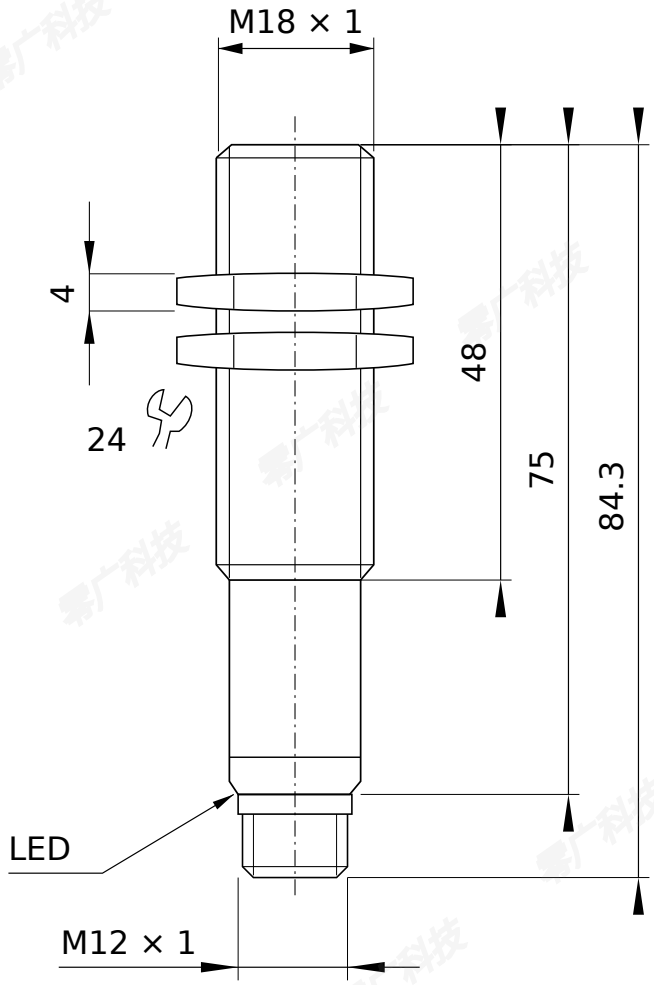

单位：mm